COMUNE DI CASALECCHIO DI RENO
PROVINCIA DI BOLOGNA

PROGETTO DI TRASFORMAZIONE URBANISTICA ALLEGATO ALL'ACCORDO DI PROGRAMMA PER IL POLO FUNZIONALE DI ZONA B

PROPONENTE:
REAL STATION srl

PROGETTAZIONE OPERE D'INTERESSE PUBBLICO

Planning
ingegneria e pianificazione
via Del Fresatore n.9 40138 Bologna
tel.051.400.593 - fax 051.64.144.87
e-mail: planning@planning.bo.it
www.planning.bo.it

Ing. Stefano Neri

L'ASSESSORE
Sig. Nicola Bersanetti

IL SINDACO
Sig. Simone GAMBERINI

IL SEGRETARIO GENERALE
Dott.ssa Raffaella GALLIANI

IL DIRIGENTE
Arch. Vittorio BIANCHI

NUMERO	INTERVENTI DI INTERESSE PUBBLICO	PROGETTO	DATA
IP.D11	PROGETTO DEFINITIVO AREA DI INTERVENTO "5"– ROTONDA R2 RETE DI RACCOLTA ACQUE SUPERFICIALI E ILLUMINAZIONE PUBBLICA		21.02.2012
SCALA VARIE			AGGIORNAMENTO 01

LEGENDA

- COLLETTORI DI PROGETTO ACQUE BIANCHE
- COLLETTORI ESISTENTI
- SENSO SCORRIMENTO COLLETTORE
- PENDENZA TRASVERSALE PAVIMENTAZIONE/PIANO FINITO
- dn 200 pvc p=0.8% DIAMETRO, MATERIALE COLLETTORE E PENDENZA
- POZZETTO DI ISPEZIONE E/O RACCORDO CON BOCCAPORTO IN GHISA A NORMA UNI EN124
- POZZETTO SIFONATO CON CADITOIA IN GHISA A NORMA UNI EN124 DI PROGETTO
- POZZETTO SIFONATO CON CADITOIA IN GHISA A NORMA UNI EN124 ESISTENTE
- NUOVA POSIZIONE TORRE FARO ESISTENTE
- FOSSO ESISTENTE

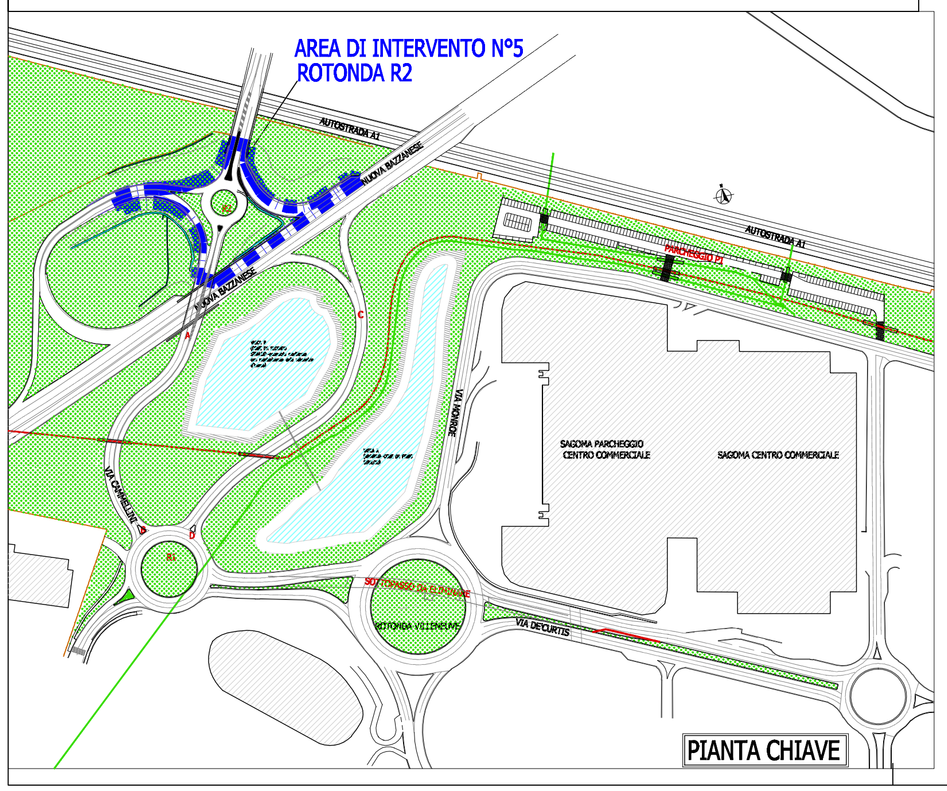

PIANTA CHIAVE

POZZETTO DI ISPEZIONE Sc. 1:25 ACQUE SUPERFICIALI

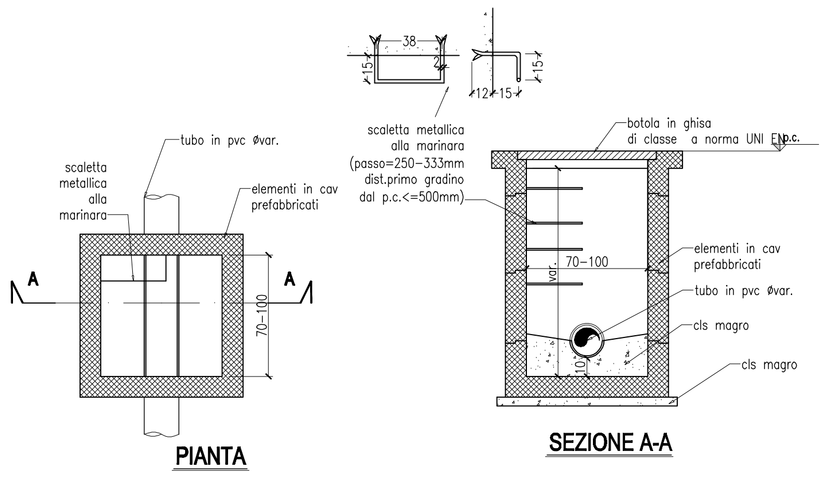

POZZETTO DI RACCOLTA SIFONATO CON CADITOIA Sc. 1:25 ACQUE SUPERFICIALI

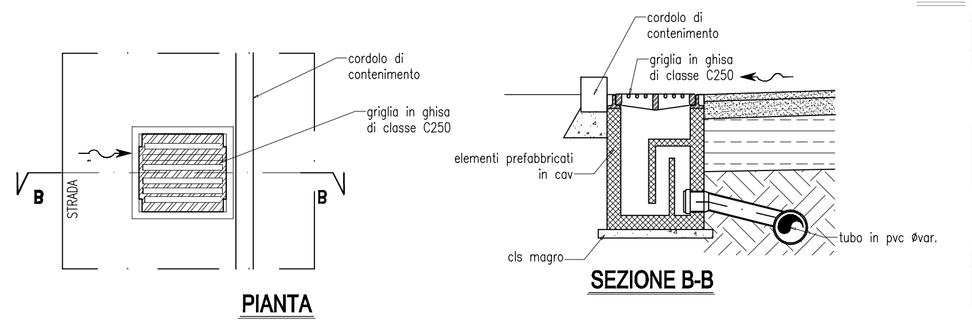

IMMISSIONE SU RETE ESISTENTE Sc. 1:25 ACQUE SUPERFICIALI

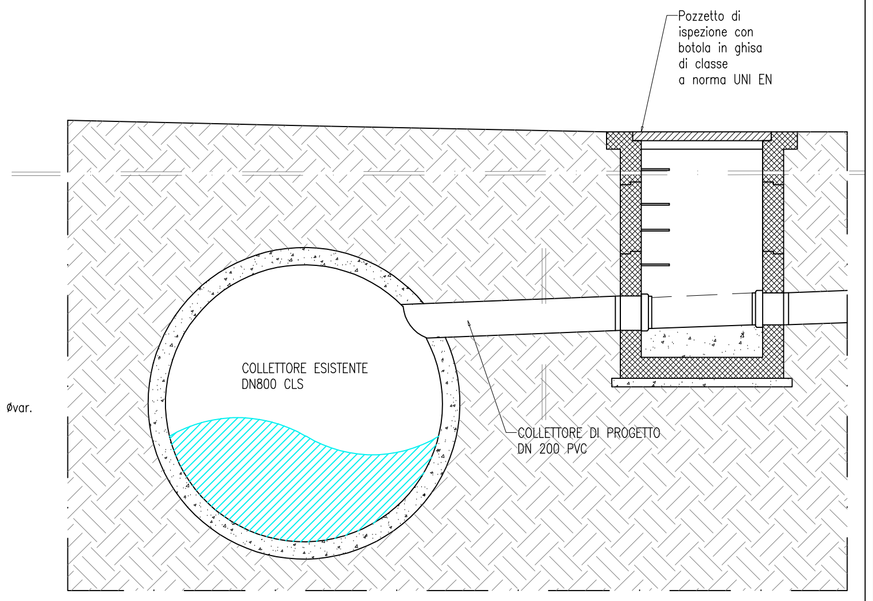

PARTICOLARI

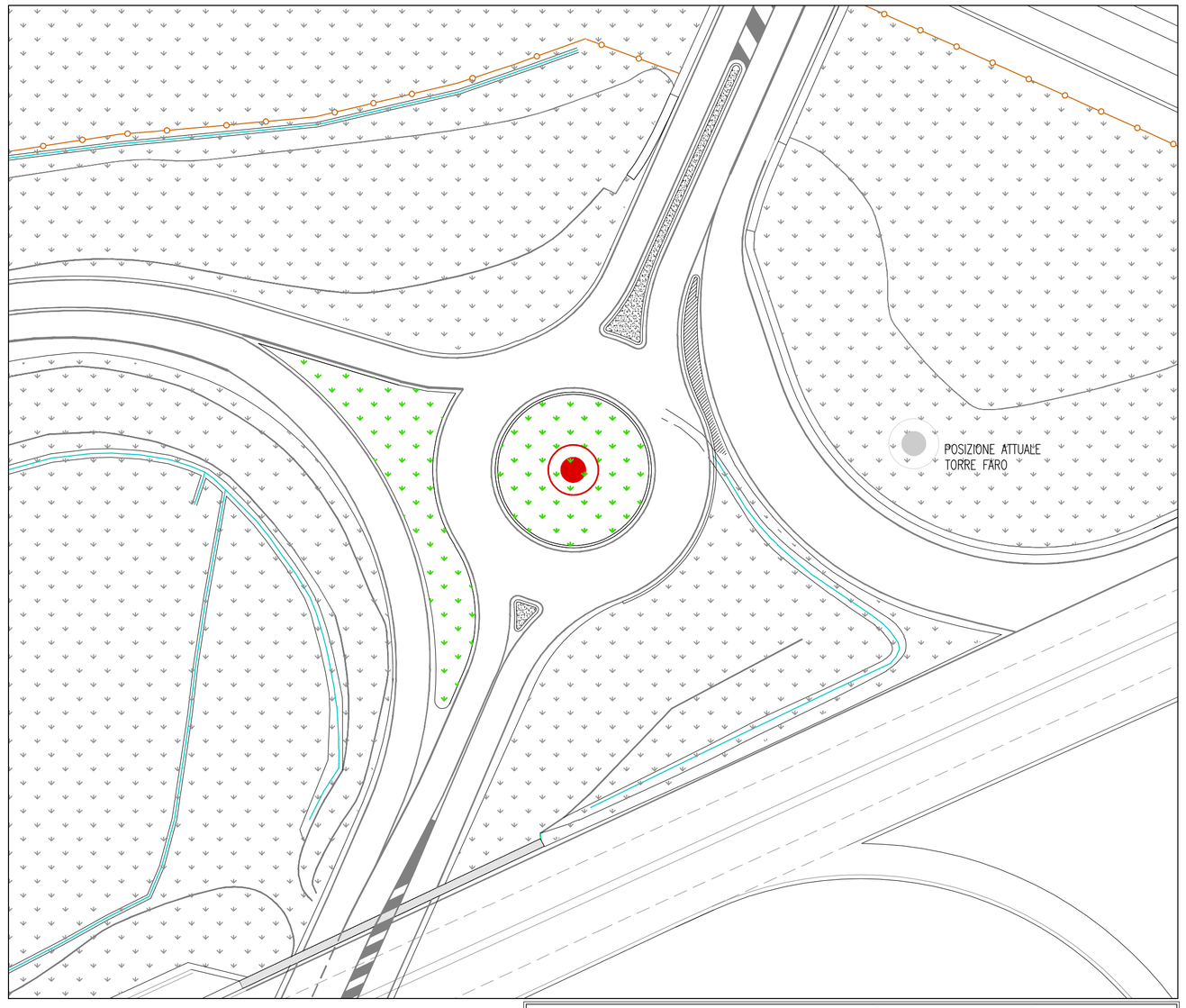

PLANIMETRIA ILLUMINAZIONE PUBBLICA-Sc 1:500

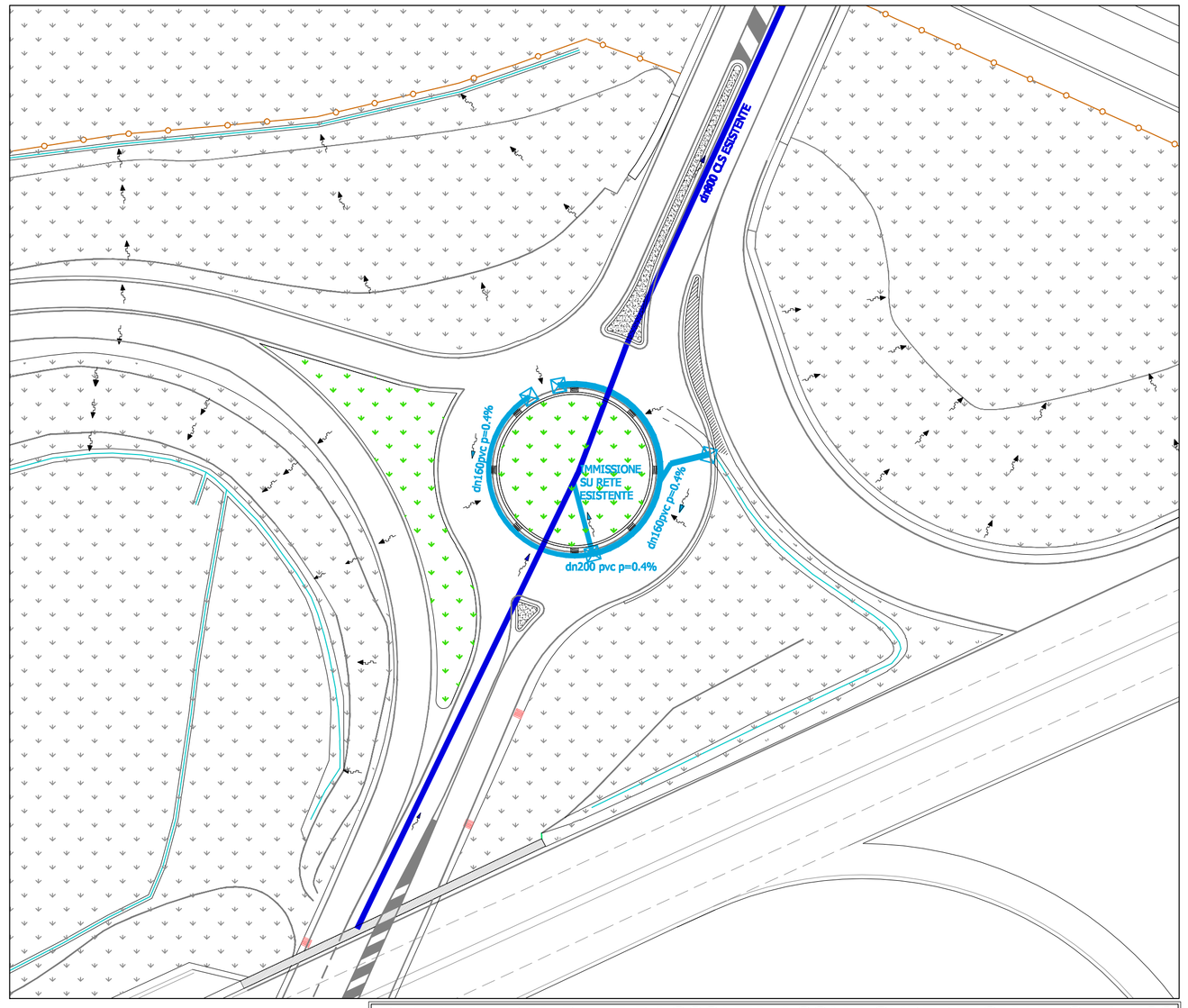

PLANIMETRIA RETE RACCOLTA ACQUE SUPERFICIALI -Sc 1:500