COMUNE DI CASALECCHIO DI RENO
PROVINCIA DI BOLOGNA

PROGETTO DI TRASFORMAZIONE URBANISTICA ALLEGATO ALL'ACCORDO DI PROGRAMMA PER IL POLO FUNZIONALE DI ZONA B

PROPONENTE:
REAL STATION srl

PROGETTAZIONE OPERE D'INTERESSE PUBBLICO

Planning ingegneria e pianificazione
via Del Fossolaro n.8 40138 Bologna
tel.051.400.900 - fax 051.04.144.87
e-mail: planning@planning.bo.it
www.planning.bo.it

Ing. Stefano Neri

L'ASSESSORE
Sig. Nicola Bersanetti

IL SINDACO
Sig. Simone GAMBERINI

IL SEGRETARIO GENERALE
Dott.ssa Raffaella GALLIANI

IL DIRIGENTE
Arch. Vittorio BIANCHI

NUMERO	INTERVENTI DI INTERESSE PUBBLICO	PROGETTO	DATA
IP.D07	PROGETTO DEFINITIVO AREE DI INTERVENTO "1"– "2" E "3" RETE DI RACCOLTA ACQUE SUPERFICIALI E ILLUMINAZIONE PUBBLICA		21.02.2012
SCALA: VARIE			AGGIORNAMENTO: 01

LEGENDA

- FOSSO DI PROGETTO (VEDI PARTICOLARE)
- COLLETTORI DI PROGETTO ACQUE BIANCHE
- COLLETTORI ESISTENTI
- RETE OLEODOTTO POL–NATO ESISTENTE
- RETE GAS ESISTENTE
- SENSO SCORRIMENTO COLLETTORE
- PENDENZA TRASVERSALE PAVIMENTAZIONE/PIANO FINITO
- **dn 200 pvc p=0.8%** DIAMETRO, MATERIALE COLLETTORE E PENDENZA
- POZZETTO DI ISPEZIONE E/O RACCORDO CON BOCCAPORTO IN GHISA A NORMA UNI EN124
- POZZETTO SIFONATO CON CADITOIA IN GHISA A NORMA UNI EN124 DI PROGETTO

N.B.* NELLE AREE DI INTERVENTO PER CUI E' PREVISTO IL MANTENIMENTO IN ESSERE DELLA RETE DI RACCOLTA ESISTENTE E' PREVISTA LA SOSTITUZIONE DELLE CADIOTIE AMMALORATE

- PUNTO LUCE E PALO ILLUMINAZIONE
- TORRE FARO

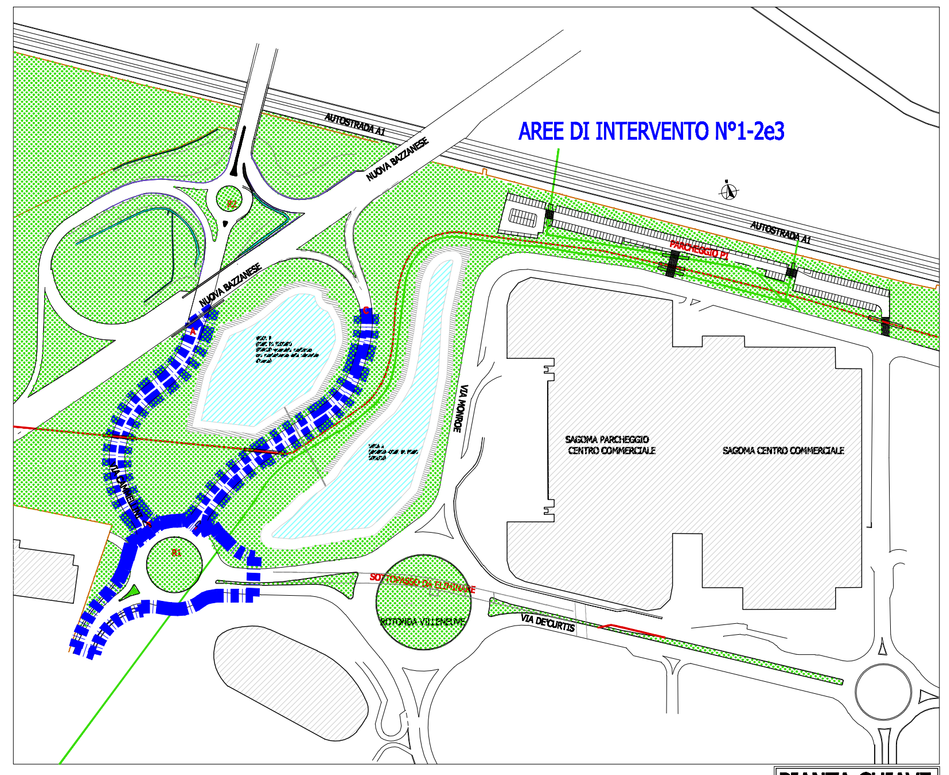

PIANTA CHIAVE

POZZETTO DI ISPEZIONE Sc. 1:25 ACQUE SUPERFICIALI

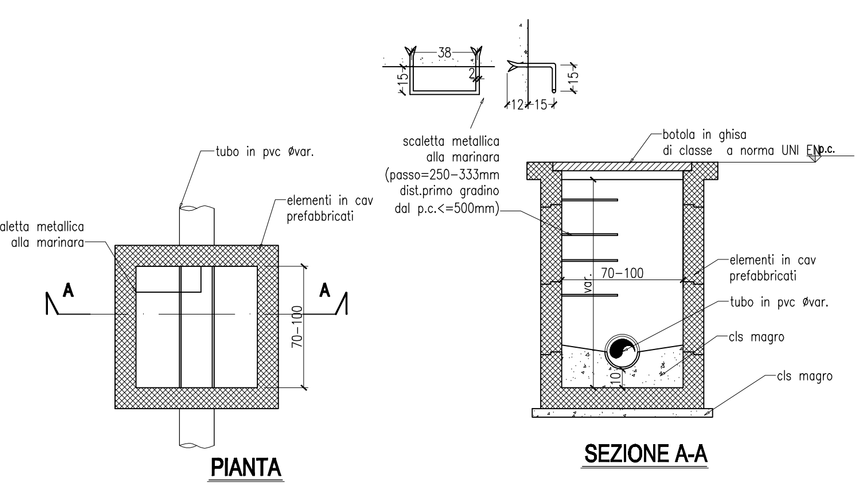

POZZETTO DI RACCOLTA SIFONATO CON CADITOIA Sc. 1:25 ACQUE SUPERFICIALI

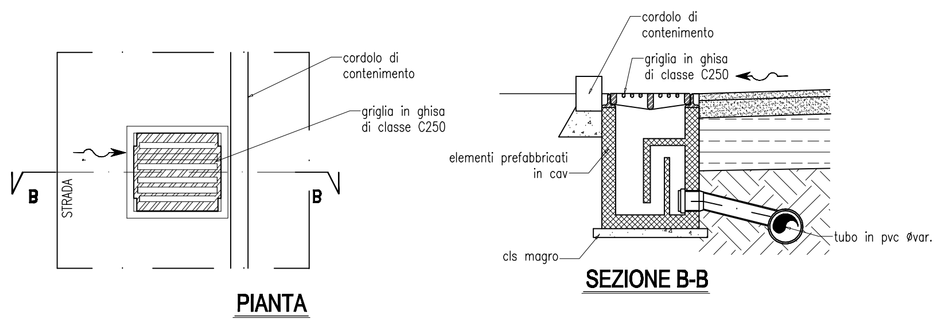

FOSSATO DI PROGETTO Sc. 1:25 ACQUE SUPERFICIALI

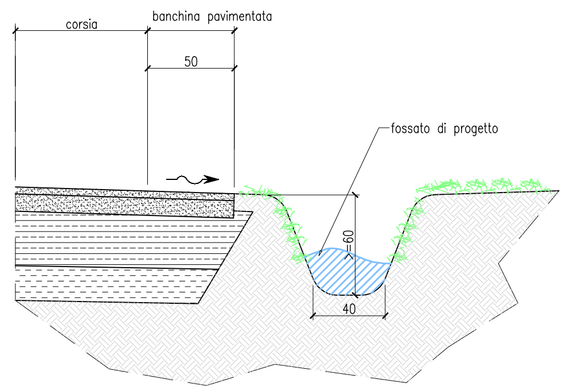

SEZIONE C-C

PARTICOLARI

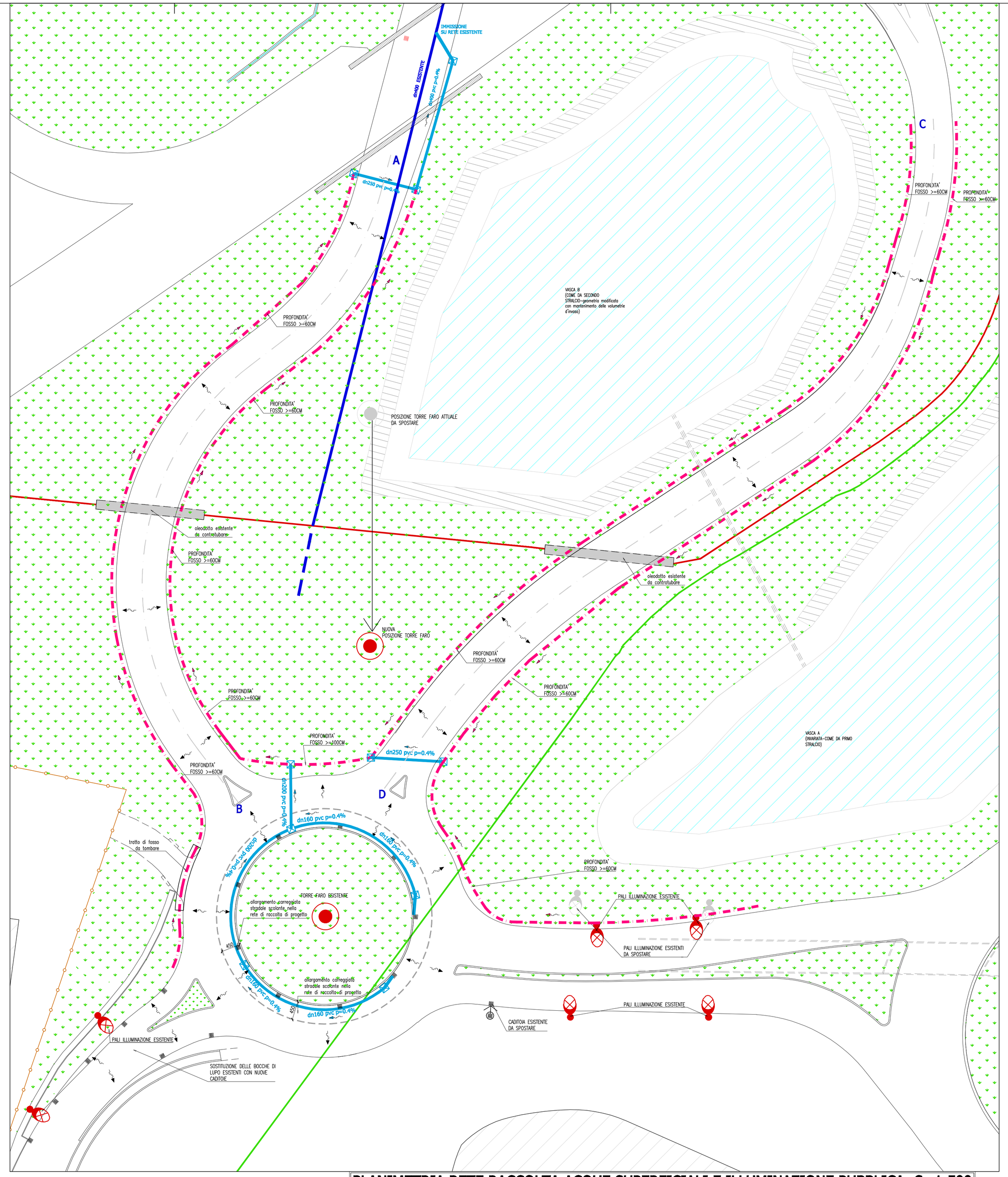

PLANIMETRIA RETE RACCOLTA ACQUE SUPERFICIALI E ILLUMINAZIONE PUBBLICA -Sc 1:500