COMUNE DI CASALECCHIO DI RENO
PROVINCIA DI BOLOGNA

PROGETTO DI TRASFORMAZIONE URBANISTICA ALLEGATO ALL'ACCORDO DI PROGRAMMA PER IL POLO FUNZIONALE DI ZONA B

PROPONENTE:
REAL STATION srl

PROGETTAZIONE OPERE D'INTERESSE PUBBLICO

Planning
Ingegneria e pianificazione
via Del Fresatore n.9 40138 Bologna
tel.051.400.503 - fax 051.54.144.87
e-mail: planning@planning.bo.it
www.planning.bo.it

Ing. Stefano Neri

L'ASSESSORE
Sig. Nicola Bersanetti

IL SINDACO
Sig. Simone GAMBERINI

IL SEGRETARIO GENERALE
Dott.ssa Raffaella GALLIANI

IL DIRIGENTE
Arch. Vittorio BIANCHI

NUMERO	INTERVENTI DI INTERESSE PUBBLICO	PROGETTO	DATA
IP.D20	PROGETTO DEFINITIVO AREA DI INTERVENTO "10"– ROTONDA PORTONI ROSSI RETE DI RACCOLTA ACQUE SUPERFICIALI E ILLUMINAZIONE PUBBLICA		21.02.2012
SCALA VARIE			AGGIORNAMENTO 01

LEGENDA

- COLLETTORI DI PROGETTO ACQUE BIANCHE
- SENSO SCORRIMENTO COLLETTORE
- PENDENZA TRASVERSALE PAVIMENTAZIONE/PIANO FINITO
- dn 200 pvc p=0.8% DIAMETRO, MATERIALE COLLETTORE E PENDENZA
- POZZETTO DI ISPEZIONE E/O RACCORDO CON BOCCAPORTO IN GHISA A NORMA UNI EN124
- POZZETTO SIFONATO CON CADITOIA IN GHISA A NORMA UNI EN124 DI PROGETTO
- POZZETTO SIFONATO CON CADITOIA IN GHISA A NORMA UNI EN124 ESISTENTE
- RETE DI DRENAGGIO DI PROGETTO
- FOSSO ESISTENTE
- TORRE FARO DI PROGETTO
- PUNTO LUCE E PALO ILLUMINAZIONE ESISTENTE DA MANTENERE IN ESSERE
- PUNTO LUCE E PALO ILLUMINAZIONE ESISTENTE DA ELIMINARE

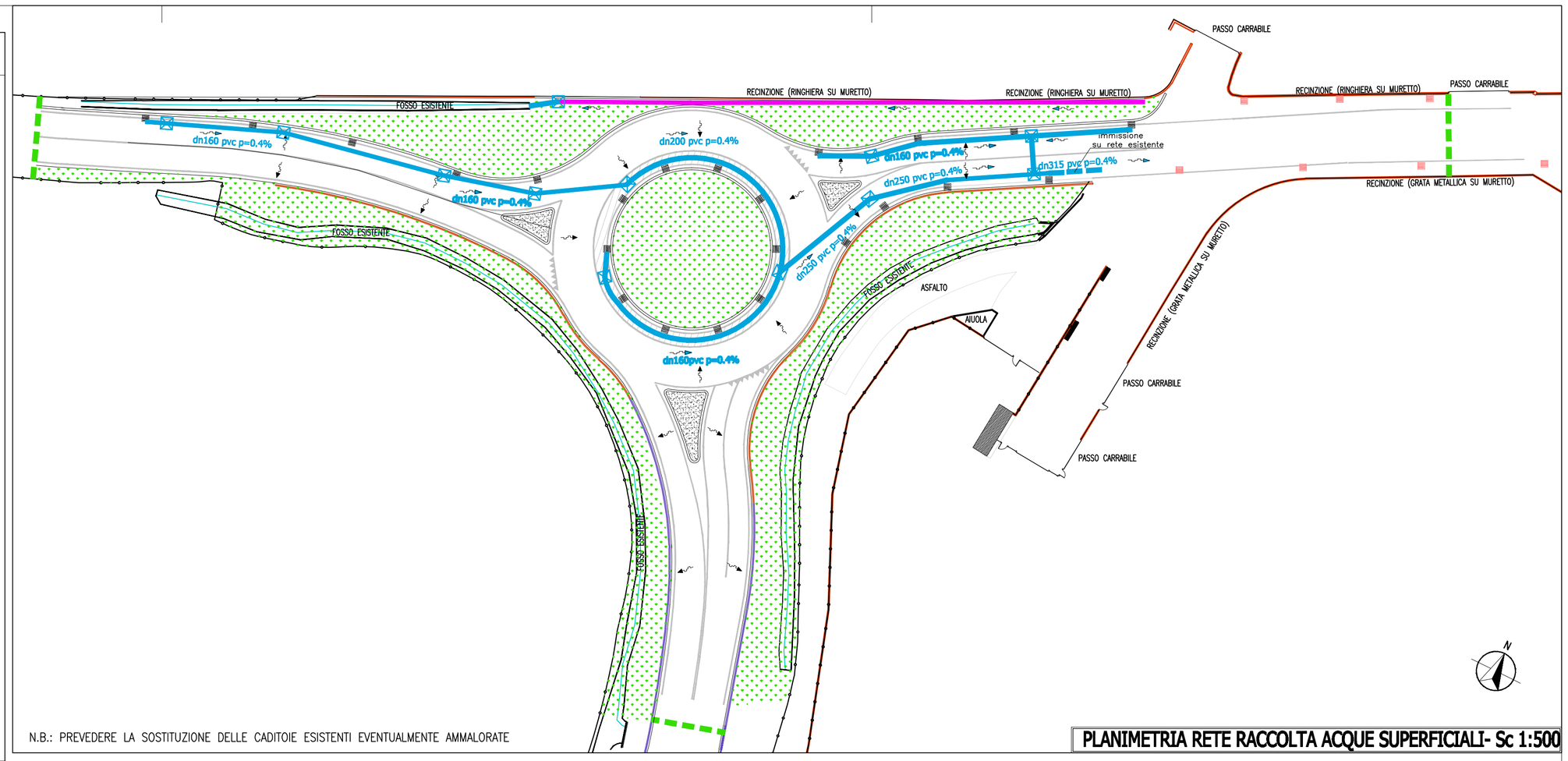

N.B.: PREVEDERE LA SOSTITUZIONE DELLE CADITOIE ESISTENTI EVENTUALMENTE AMMALORATE

PLANIMETRIA RETE RACCOLTA ACQUE SUPERFICIALI- Sc 1:500

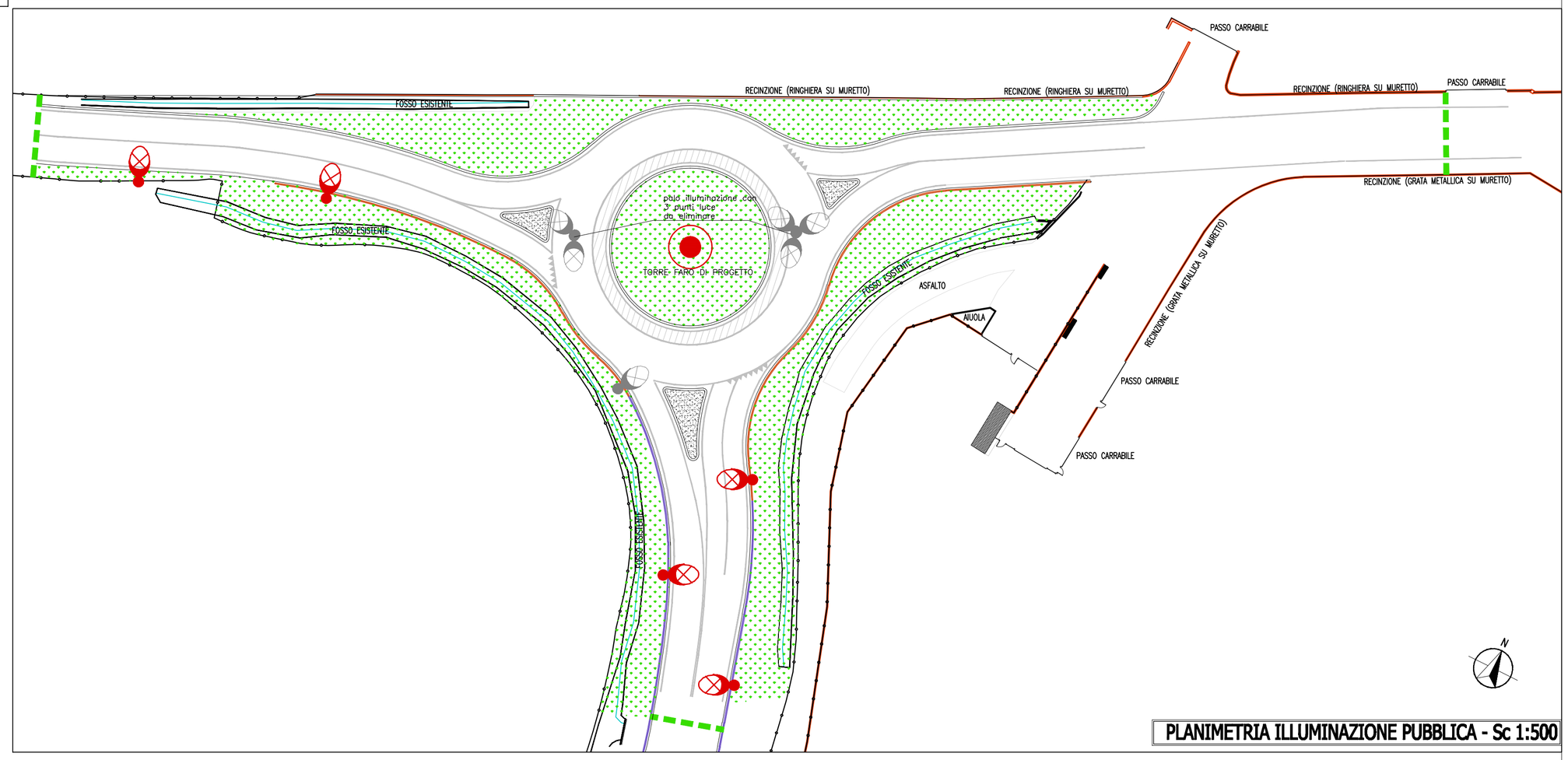

PLANIMETRIA ILLUMINAZIONE PUBBLICA - Sc 1:500

AREA DI INTEREVENTO n°10
ROTONDA PORTONI ROSSI

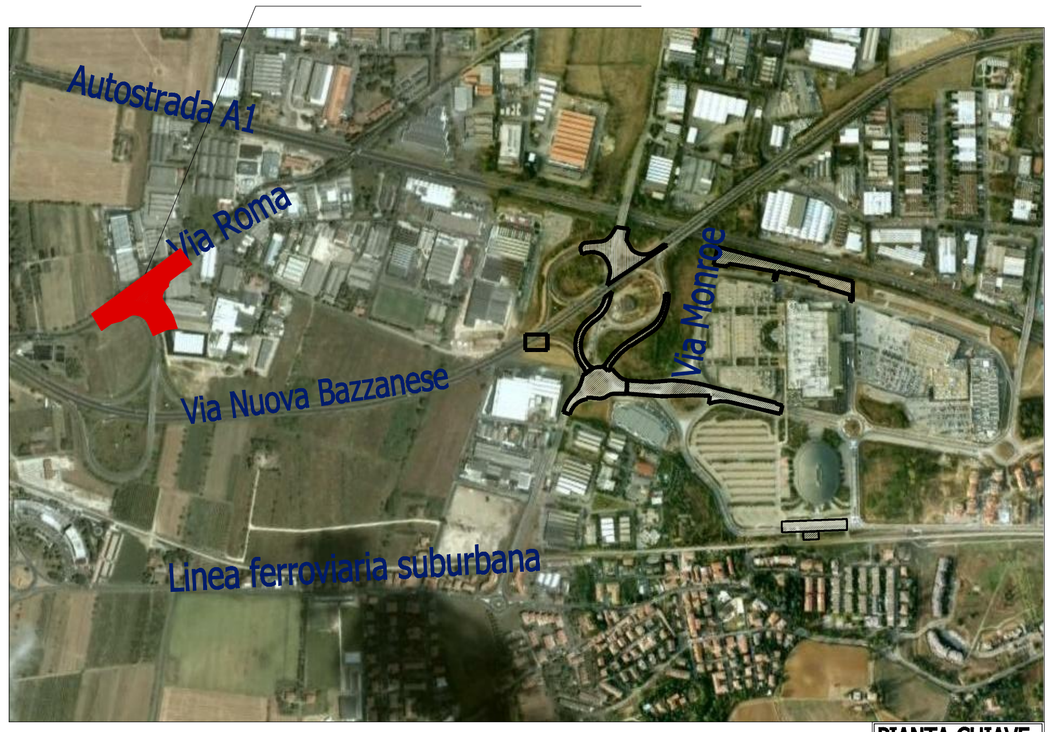

PIANTA CHIAVE

PARTICOLARE RETE DI DRENAGGIO Sc. 1:10 ACQUE SUPERFICIALI

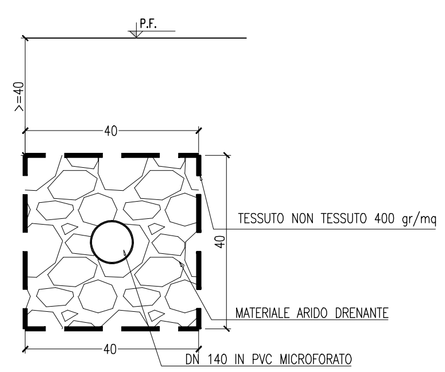

POZZETTO DI ISPEZIONE Sc. 1:25 ACQUE SUPERFICIALI

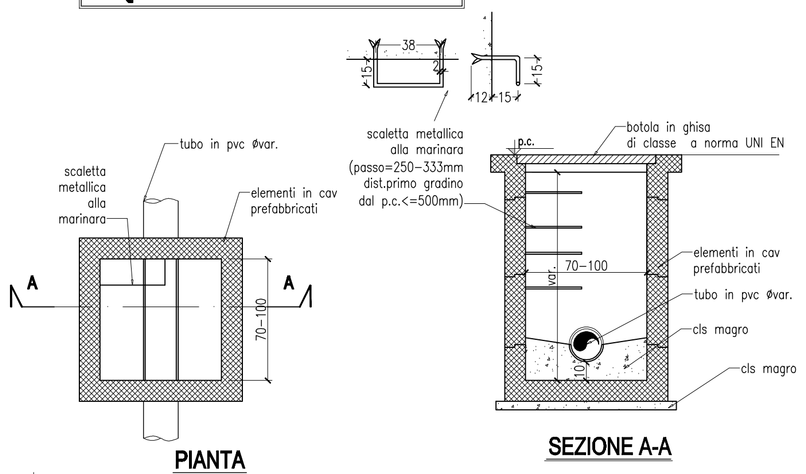

PIANTA

SEZIONE A-A

POZZETTO DI RACCOLTA SIFONATO CON CADITOIA Sc. 1:25 ACQUE SUPERFICIALI

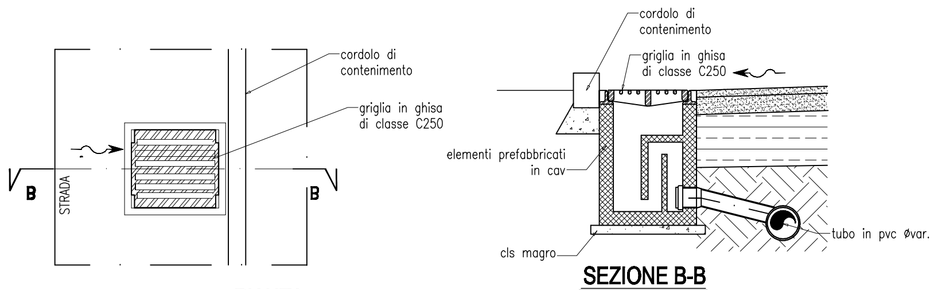

PIANTA

SEZIONE B-B